Produktdatenblatt

DEKO-LIGHT
ELEKTRONIK VERTRIEBS GMBH

Artikel Nr.: 946112

Deckenaufbauleuchte, Match II 1-flammig, Silber, 220-240V AC/50-60Hz, 1x max. 50,00 W

kapego

Technische Daten

Charakteristik

Material	Metall
Farbe	Silber
Optik	Edelstahl
im Lieferumfang	

Elektrische Daten

Leistung	1x max. 50,00 W
Eingangsspannung	220-240V AC/50-60Hz
Eingangsstrom	
Fassung / Sockel	GU10
Anzahl Sockel	1
Netzgerät	
Ansteuerung	dimmbar über optionales Leuchtmittel
Anschlussmöglichkeit	Klemme
Schutzklasse I, II, III	I

© 2014 Deko-Light Elektronik-Vertriebs GmbH
Alle Rechte vorbehalten.
www.deko-light.com
deko@deko-light.com

23.10.2017
Technische Daten können ohne Vorankündigung geändert werden. Irrtümer vorbehalten.

DEKO-LIGHT
ELEKTRONIK VERTRIEBS GMBH

Artikel Nr.: 946112

Deckenaufbauleuchte, Match II 1-flammig, Silber, 220-240V AC/50-60Hz, 1x max. 50,00 W

kapego

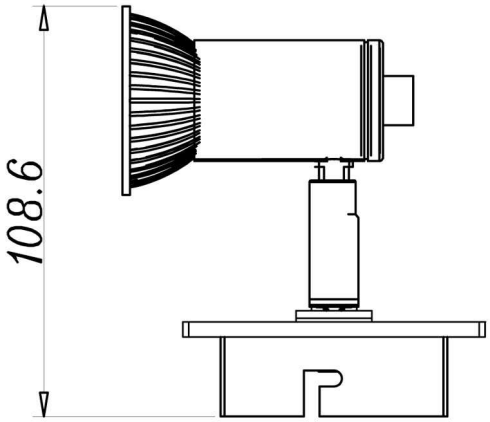

Lichtrichtung

Dreh- und Schwenkbereich	dreh-schwenkbar
Neigungswinkel	
Abstrahlverhalten	
Reflektor / Linse	symmetrisch

Abmessungen und Gewicht

Länge	80 mm
Breite	80 mm
Höhe	108,6 mm
Durchmesser	
Deckenabhängung	
Gewicht	303 g

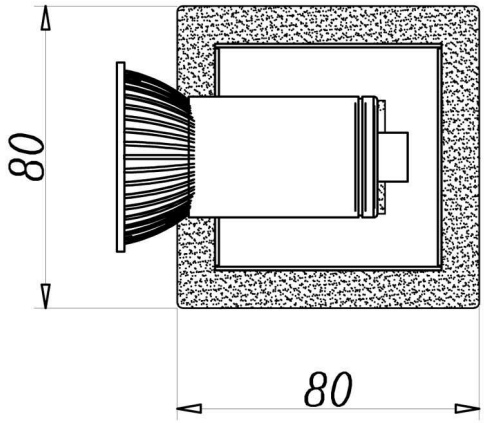

Sockelmaß

Länge	
Breite	
Höhe	
Durchmesser	

© 2014 Deko-Light Elektronik-Vertriebs GmbH
Alle Rechte vorbehalten.
www.deko-light.com
deko@deko-light.com

DEKO-LIGHT
ELEKTRONIK VERTRIEBS GMBH

Artikel Nr.: 946112

Deckenaufbauleuchte, Match II 1-flammig, Silber, 220-240V AC/50-60Hz, 1x max. 50,00 W

kapego

Grenzwerte

Betriebstemperatur	-5°C - +40°C
Lagertemperatur	
IP - Schutzart	IP 20

EEI	Die Leuchte ist geeignet für Leuchtmittel der Energieeffizienzklassen A++ bis E
IP 20	Schutz gegen das Eindringen von Fremdkörper > 50 mm. Kein Schutz gegen das Eindringen von Wasser.
⏚	Leuchte der Schutzklasse I bei der der Schutz gegen elektrischen Schlag nicht allein auf der Basisisolierung beruht, sondern die eine zusätzliche Sicherheitsvorkehrung derart enthält, dass berührbare leitfähige Teile mit Mitteln zum Anschluss an den Schutzleiter der festen Installation ausgerüstet sind, so dass im Fehlerfall der Basisisolierung berührbare leitfähige Teile nicht aktiv werden können.

© 2014 Deko-Light Elektronik-Vertriebs GmbH
All rights reserved.
www.deko-light.com
deko@deko-light.com

Product datasheet

DEKO-LIGHT
ELEKTRONIK VERTRIEBS GMBH

Article no.: 946112

Surface mounted ceiling lamp, Match II 1-flame, silver, 220-240V AC/50-60Hz, 1x max. 50,00 W

kapego

Technical Data

General Characteristics

Material	metal
Colour	silver
Optics	stainless steel
included in delivery	

Electrical Characteristics

Power	1x max. 50,00 W
Input voltage	220-240V AC/50-60Hz
Input current	
Base (standard designation)	GU10
Number of bases	1
Power supply unit	
Electronically reversible	dimmable via optional bulb
Connection possibility	clamp
Protection class I, II, III	I

© 2014 Deko-Light Elektronik-Vertriebs GmbH
All rights reserved.
www.deko-light.com
deko@deko-light.com

23.10.2017
Errors and technical data are subject to change without notice.

DEKO-LIGHT
ELEKTRONIK VERTRIEBS GMBH

Article no.: 946112

Surface mounted ceiling lamp, Match II 1-flame, silver, 220-240V AC/50-60Hz, 1x max. 50,00 W

kapego

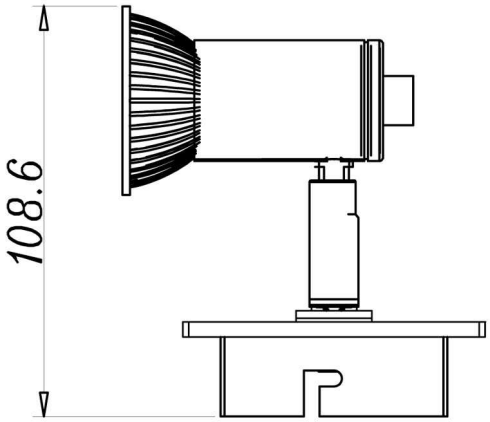

Light Direction

Rotating and tilting range	rotatable-swivel
Angle of inclination	
Radiation direction	
Reflector / lense	symmetrisch

Dimensions & Weight

Length	80 mm
Width	80 mm
Height	108,6 mm
Diameter	
Suspensions from ceiling	
Product Weight	303 g

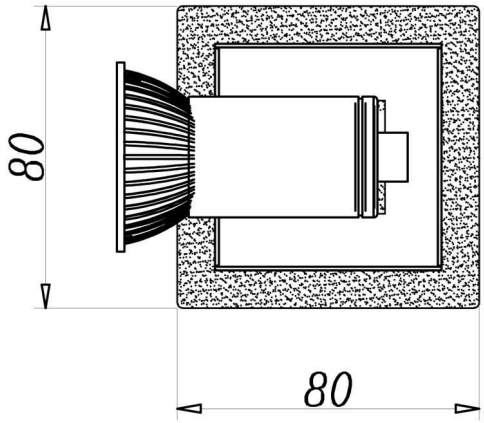

Base dimensions

Length	
Width	
Height	
Diameter	

© 2014 Deko-Light Elektronik-Vertriebs GmbH
All rights reserved.
www.deko-light.com
deko@deko-light.com

DEKO-LIGHT
ELEKTRONIK VERTRIEBS GMBH

Article no.: 946112

Surface mounted ceiling lamp, Match II 1-flame, silver, 220-240V AC/50-60Hz, 1x max. 50,00 W

kapego

Absolute maximum ratings

Working temperature	-5°C - +40°C
Storage temperature	
IP - Code	IP 20

EEI	The luminaire is suitable for lamps of energy efficiency classes A++ to E.
IP 20	Protection against penetration of foreign objects > 50 mm. No protection against penetration of water.
⏚	Lightings of Protection Class I in which the protection against electric shock is not based solely on isolation, but an additional safety measure contains such a way that accessible conductive parts are equipped with means for connection to the protective conductor of the fixed installation, so that in case of failure of the basic insulation exposed conductive parts cannot be active.

© 2014 Deko-Light Elektronik-Vertriebs GmbH
All rights reserved.
www.deko-light.com
deko@deko-light.com